BK RX4-50/SOLID s posuvným čepem

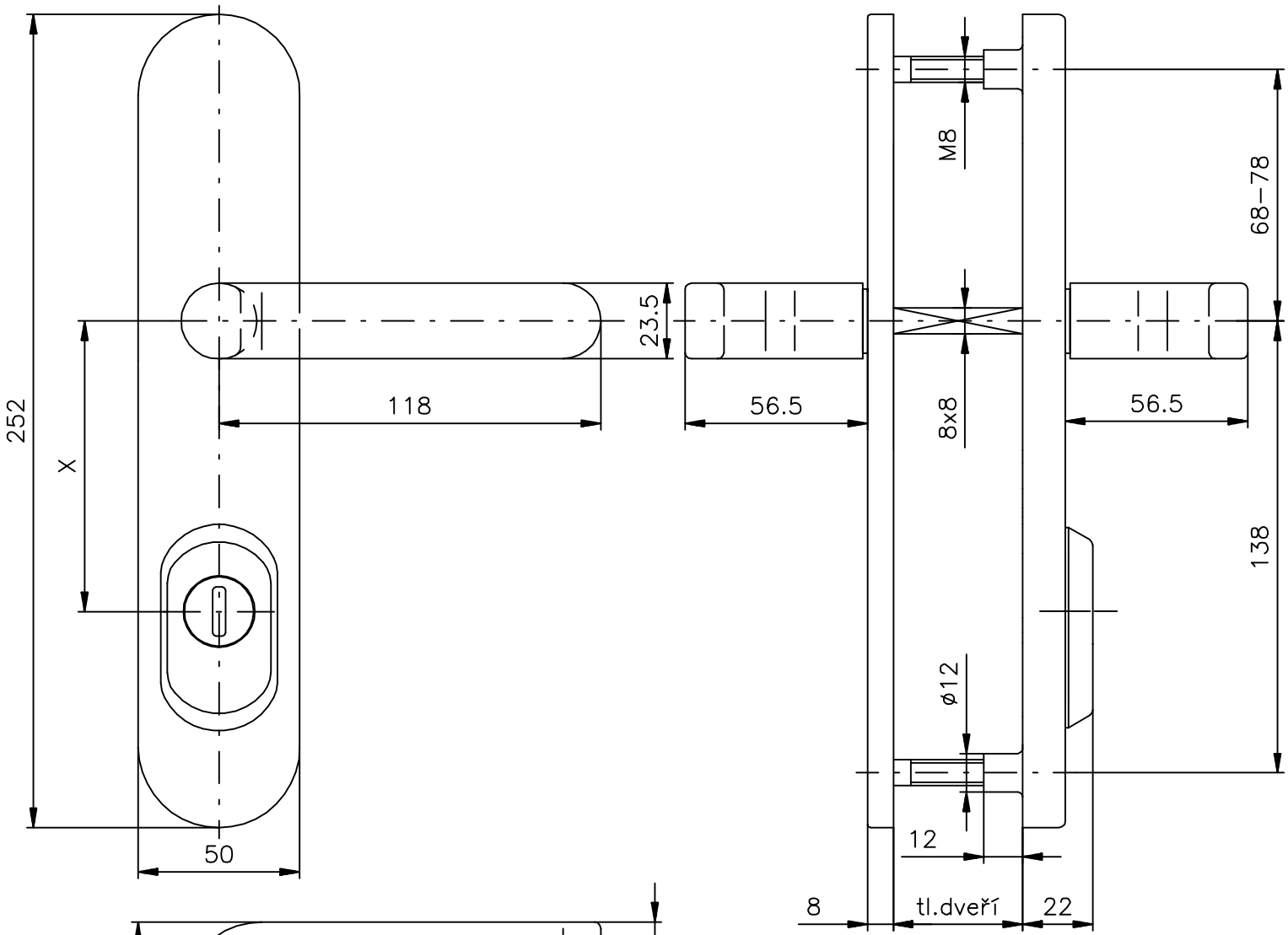

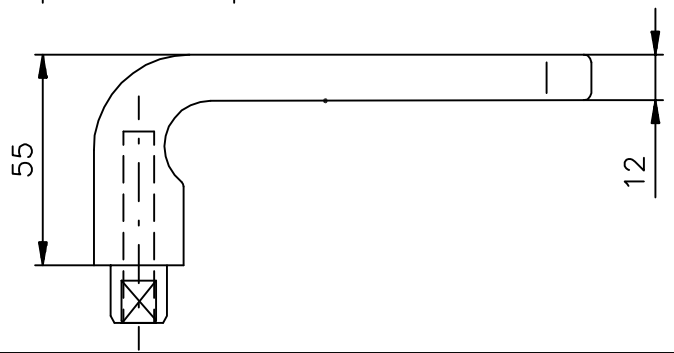

www.rostex.cz

Rozteč X: 72, 85, 88, 90 a 92 mm
Tl.dveří: standart 40-50 mm,
dále po 10 mm do 100 mm